第33回小樽室内ジュニアダブルス選手権

《男　子》

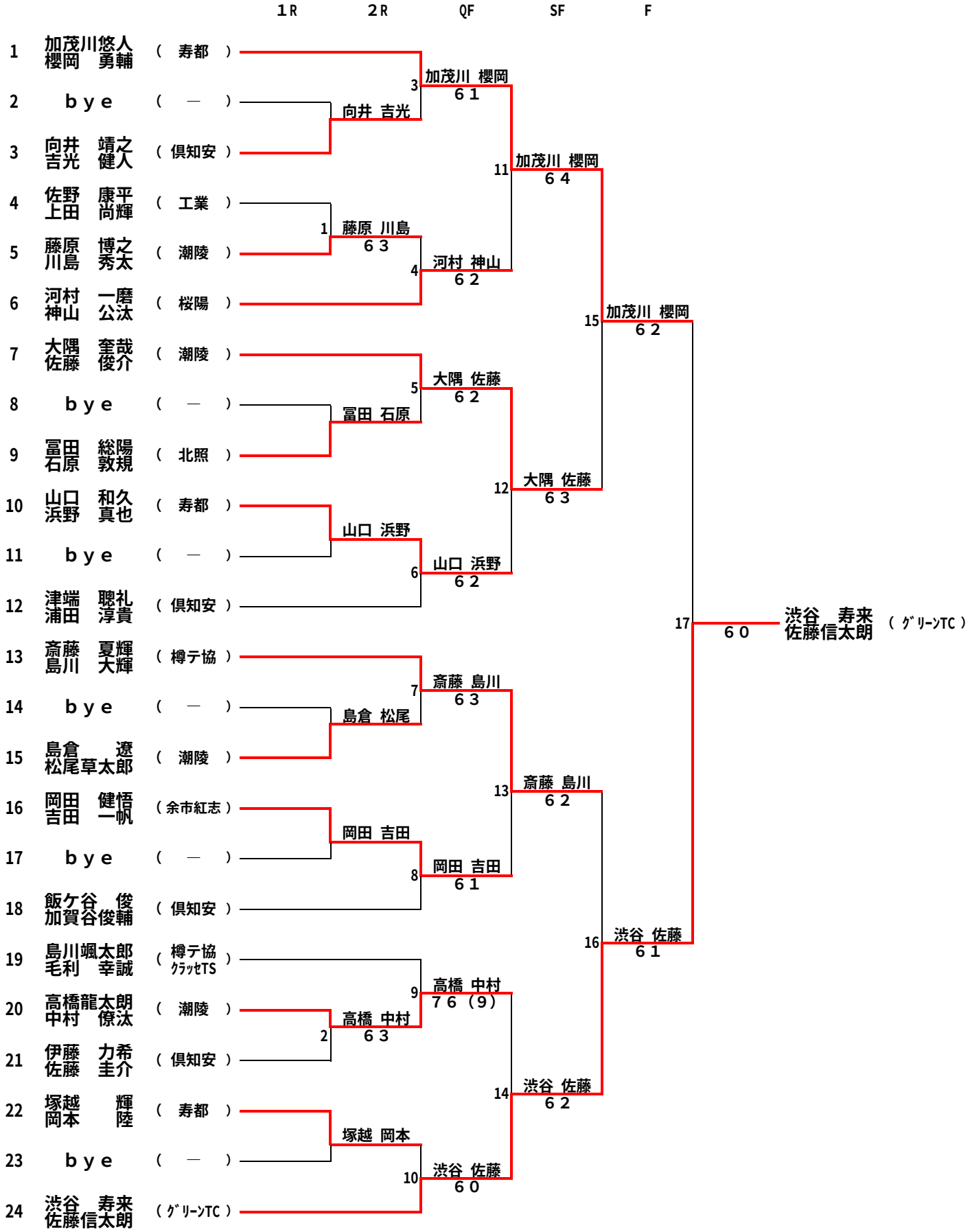

《　シード順位　》　なし

第33回小樽室内ジュニアダブルス選手権

《女　子》

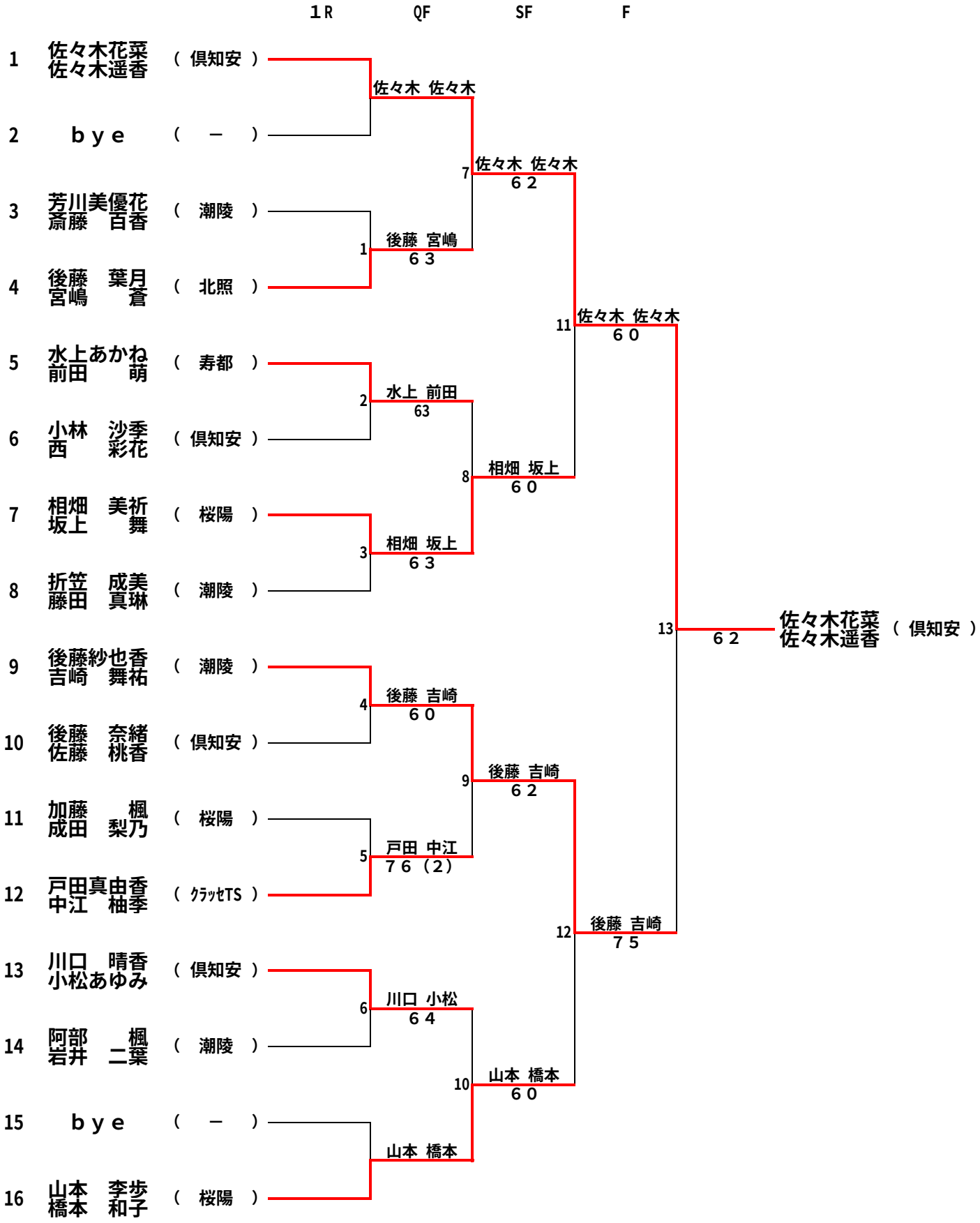

《　シード順位　》

① 佐々木花菜 佐々木遥香 （倶知安）　　② 山本　李歩 橋本　和子（　桜陽　）